Bevestigingspatroon

REV	0
REV DATE	24/10/25
DWG NAME	C_PPSR320_2D0_NP_PTRS-NL

Art. Nr.	=	PPSR320	
Bevestigingsmiddelen	=	hout op harde ondergrond	Kolom tot harde steun
Type bevestiging	=	-	

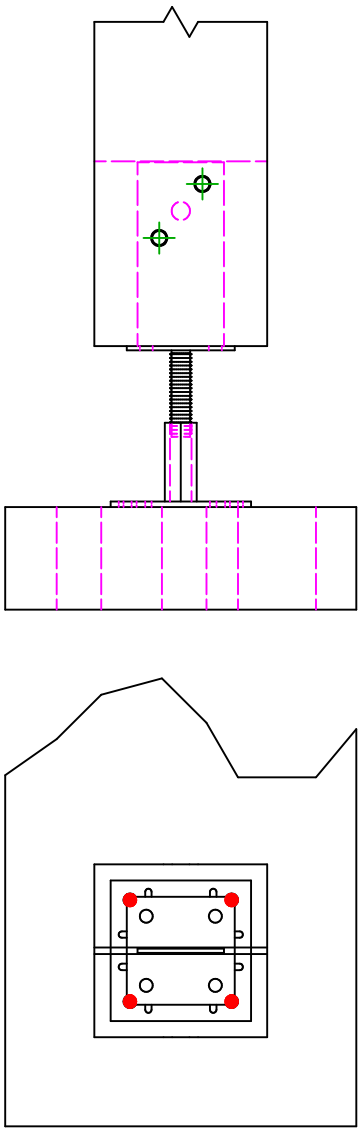

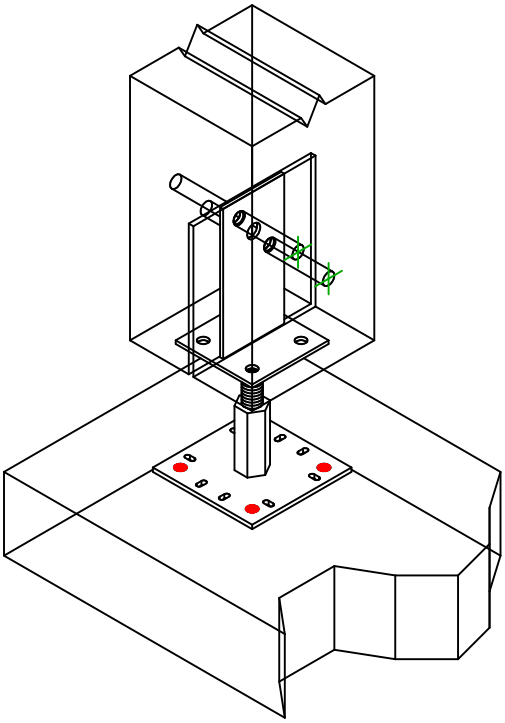

	Symbool	Bevestigingsmiddelen	Art. Nr.	Aantal
Draagbalk Bevestigingen		**FM**	**FM 753 EVO M10X78/5**	**4**
		-	-	
		-	-	

	Symbool	Bevestigingsmiddelen	Art. Nr.	Aantal
Balk bevestiging(en)		**STD**	**STD12**	**2**
		-	-	