Bevestigingspatroon

REV	0
REV DATE	25/07/24
DWG NAME	C_GSI440_2D0_NP_JTB-PN-NL

Art. Nr.	=	GSI440	
Bevestigingsmiddelen	=	Hout op hout	Balk op draagbalk
Type bevestiging	=	Gedeeltelijke vernageling	

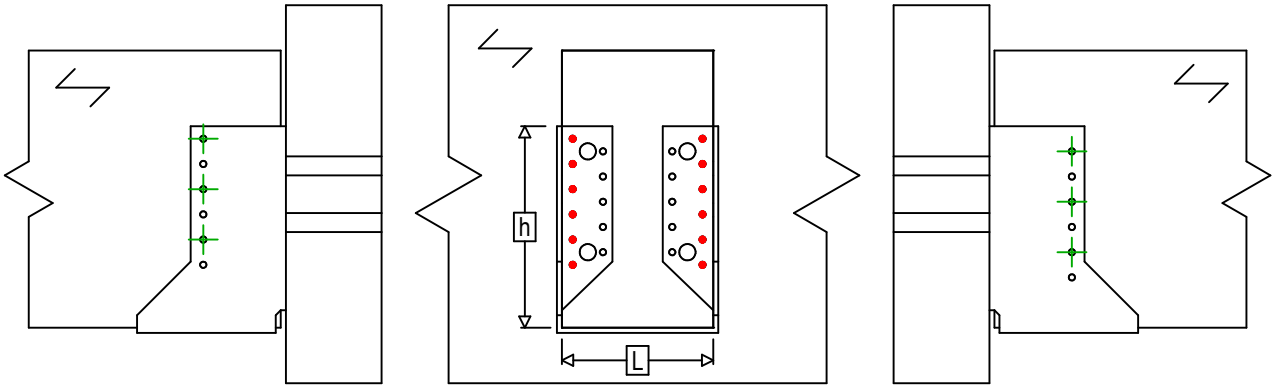

h = (440 - L) / 2

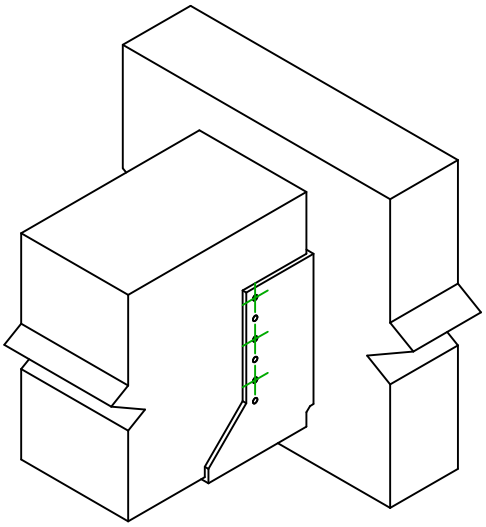

	Symbool	Bevestigingsmiddelen	Bevestigingsmiddelen	Aantal
Draagbalk Bevestigingen		**CNA**	**CNA4.0X35 / CNA4.0X50**	**12**
		CSA	**CSA5.0X35 / CSA5.0X40**	
		-	**-**	

	Symbool	Bevestigingsmiddelen	L < 64mm	L > 64mm	Aantal
Balk bevestiging(en)		**CNA**	**CNA4.0X35**	**CNA4.0X50**	**6**
		CSA	**CSA5.0X35**	**CSA5.0X40**	